保護等級IP65は、ドイツ認定機関・テュフラインランド社のIP試験に合格しています。

対象品：**PMU-MX**

■IP65保護等級（PMU-MX）
レベル6：耐じん形
じんあいの侵入があってはならない。
レベル5：噴流（Water jet）に対して保護する
あらゆる方向からのノズルによる噴流水によっても有害な影響を及ぼしてはならない。

■精度
●平面度
フレームの深さ150mm以下　0.6μm
フレームの深さ150mmをこえ300mm以下　1μm
●平行度　3μm
●器差　フレーム深さ

$$150\text{mm}\ \pm\left(3+\frac{\text{最大測定長}}{75}\right)\mu\text{m（端数切上げ）}$$

$$300\text{mm}\ \pm\left(4+\frac{\text{最大測定長}}{75}\right)\mu\text{m（端数切上げ）}$$

●量子化誤差（**PMU-MX/MB**）：±1カウント含まず

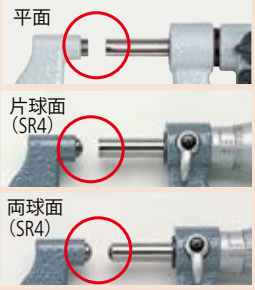

■**PMU-MXの電源**
ボタン形酸化銀電池 SR44（**No.938882**）1個 標準付属
（標準付属のボタン形酸化銀電池は、モニタ用です）
■**PMU-MBの電源**
ボタン形酸化銀電池 SR44（**No.938882**）2個 標準付属
（標準付属のボタン形酸化銀電池は、モニタ用です）
■電池寿命
通常の使用状態で約2.4年（**PMU-MX**）
通常の使用状態で約1.8年（**PMU-MB**）
■**PMC-MX/MB**の位置検出方式
電磁誘導式ロータリエンコーダ
■標準付属品
基準棒 1本（測定範囲0～25mmは除く）
スパナ（No.200877）1個（**PMU**）
スパナ（No.301336）1個（**PMU-MX**）
スパナ（No.200154）1個（**PMU300/PMU-MB**）

■アクセサリ（オプション）
●**PMU/PMUS/PMUD-MX**用接続ケーブル
1m：**No.05CZA662**（標準価格3,200円）
2m：**No.05CZA663**（標準価格4,200円）
●**USB**インプットツール ダイレクト
USB-ITN-B（2m）：**No.06ADV380B**（標準価格15,000円）
●**U-WAVE-T**専用接続ケーブル
（**PMU/PMUS/PMUD-MX**用）
No.02AZD790B（標準価格5,200円）160mm
フットスイッチ用：**No.02AZE140B**（標準価格9,000円）
●**PMU-MB**用接続ケーブル
○推奨品：L形タイプ（シンブル操作時にケーブルが邪魔をしません。）
1m：**No.04AZB512**（標準価格3,750円）
2m：**No.04AZB513**（標準価格4,750円）
○ストレートタイプ（シンブル操作時、ケーブルに留意ください。）
1m：**No.959149**（標準価格2,200円）
2m：**No.959150**（標準価格3,080円）

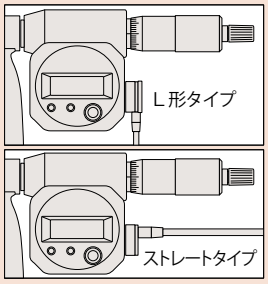

No.04AZB512 No.04AZB513 以外の詳細はA-23ページをご参照ください。

（外観・仕様・価格などは商品改良のために、一部変更することがありますのでご了承ください。）

389・118シリーズ U字形鋼板マイクロメータ
PMU-MX/MB・PMU

●鋼板の厚み測定用です。
●**PMU-MX**は、保護等級IP65の防水形デジマチックU字形鋼板マイクロメータです。
●測定面は超硬合金チップ付
●測定面形状には、平面、片球面、両球面の3種類があります。
●定圧装置付

389-251-30
PMU150-25MX

118-102
PMU150-25

■仕様

コードNo.	符号	測定範囲（mm）	最小表示量（mm）	フレーム深さ（mm）	測定面形状	標準価格
デジマチック（LCD）						
389-251-30	**PMU150-25MX**	0～25	0.001	150	平面	33,200円
389-252-30	**PMU150-50MX**	25～50				40,100円
389-261-30	**PMUS150-25MX**	0～25			片球面	34,300円
389-262-30	**PMUS150-50MX**	25～50				41,400円
389-271-30	**PMUD150-25MX**	0～25			両球面	35,200円
389-272-30	**PMUD150-50MX**	25～50				42,800円
389-514	**PMU300-25MB**	0～25		300	平面	55,900円
アナログ						
118-101	**PMU100-25**	0～25	0.01	100	平面	17,200円
118-102	**PMU150-25**	0～25		150		17,700円
118-103	**PMU300-25**	0～25		300		32,900円
118-110	**PMU150-50**	25～50		150		24,600円
118-114	**PMUS150-25**	0～25			片球面	21,800円
118-118	**PMUD150-25**	0～25			両球面	22,700円

※フレーム深さ300mmのタイプには横置き状態で測定できるスタンドが標準で付いております。
※**PMU-MX**の機能につきましては、B-8ページの**MDC-MX**をご参照ください。
※**PMU-MB**の機能につきましては、B-9ページの**MDC-MB**をご参照ください。
※片球面はアンビル側の測定面が球面です。

■外観寸法図

単位：mm

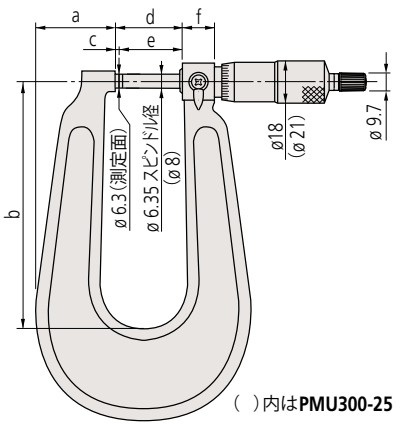

符号	a	b	c	d	e	f
PMU100-25	34	110	2.5	30	27.5	14.5
PMU（S・D）150-25	43	160				
PMU300-25	78	330	3.5	38.5	35	28
PMU150-50	41	165	2.5	55	27.5	14.5
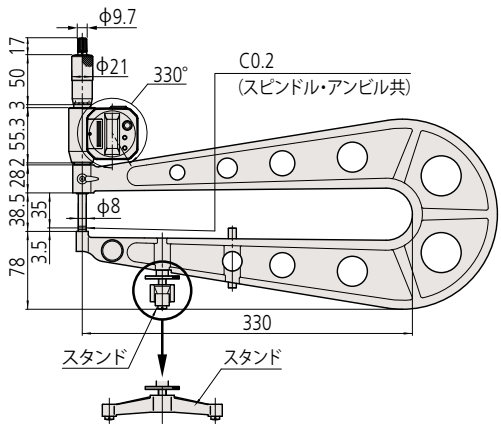
PMU300-25MB