デジマチックインジケータ

●高品質・高精度・信頼をお届けする比較測定器

543シリーズ シグナルABSデジマチックインジケータ
ID-C112JX

●検出した位置データの合否判定結果を出力する測定器です。機械式電気接点方式のような接点劣化はありません。
●出力は外部機器（シーケンサ等）へ直接接続して使用できます。（出力論理反転も可能です。）また、判定結果はLCD表示及び2色LEDにも表示されます。
●本測定器はピーク検出機能を備え、ピーク値や振れ幅に対する合否判定も可能です。
●位置検出は絶対原点をもつABS（アブソリュート）方式で、電源ON毎の原点※1合わせが不要で、オーバースピードエラーの発生もありません。
●4mケーブル付
●外部電源DC5-24Vに対応
●保護等級IP54（塵埃保護、防沫形）

※1：原点設定位置については、F-18ページのデジマチックインジケータに関する補足説明をご参照下さい。

543-350
ID-C112JX

IP54

■仕様

コードNo.	符号	測定範囲 (mm)	最小表示量 (mm)	広範囲行き精度※2 (mm)	測定力 (N)	外部電源	質量 (g)	標準価格
543-350	ID-C112JX	12.7	0.001/0.01	0.003以下	2.5以下	DC5-24V	290	41,500円
543-350B	ID-C112JXB						285	

※2：量子化誤差：±1カウント含まず
※表示部分は回転しません。
※ピーク検出能力……サンプリングレート：毎秒約100回、捕捉可能速度：100μm/秒以下
※コードNo.の末尾の"B"は、裏ぶた平です。

■外観寸法図

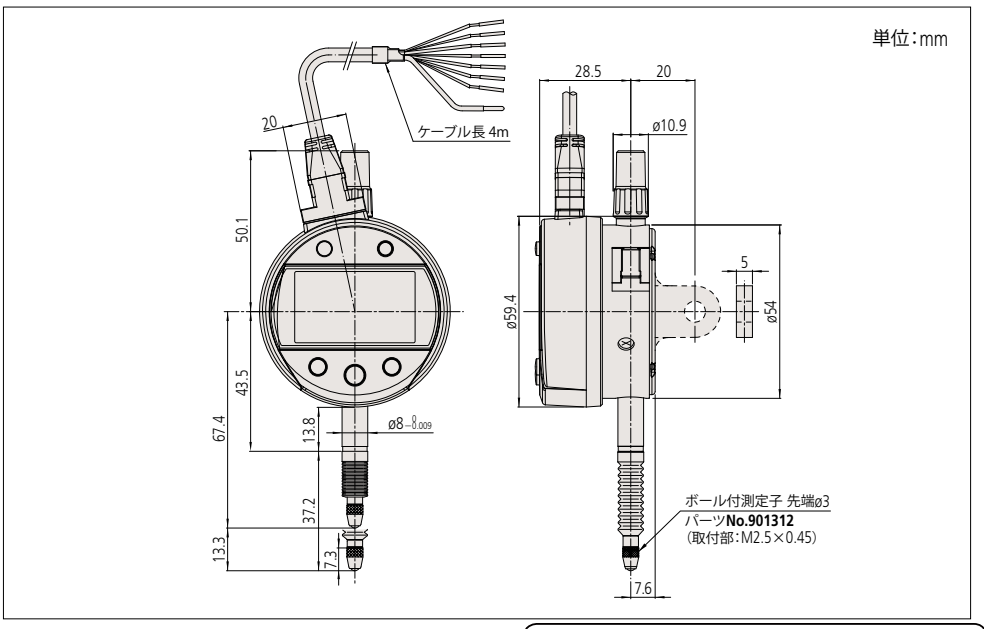

ABSOLUTE™ アブソリュートエンコーダ

PROPRIETARY INSPECTION CERTIFICATE
Mitutoyo guarantees the product quality

検査成績書を標準で添付しています。
詳細は、U-15ページをご参照ください。

■機能

●外部出力：－NG,OK,＋NG
N-chオープンドレイン
（論理反転可能）
（測定データの出力はできません）
●外部制御：ピークスタート
プリセット設定/ゼロセット
●ピーク検出機能（最大値・最小値）
●振れ幅測定機能（動作の最大値と最小値の差）
●ゼロセット機能（INC測長系原点設定）
●プリセット機能（ABS測長系原点設定）
●ディレクション切換機能
●公差判定機能（ABS 3組、INCメモリ可能）
●最小表示量切換機能
●簡易演算機能 f(x)=Ax
●キーロック機能
●校正モード（外部出力がデジマチック出力になります）
●エラー警告表示

■アクセサリ（オプション）

●リフティング関係※3
リフティング用レバー：**No.21EZA198**
リフティング用レリーズ：**No.540774**
リフティングノブ：**No.21EZA105**
●デジマチック電源ユニット：**No.21EZA345**
校正モードを使用し、IC1000などで自動検査を行う場合に使用します。
その際は、合わせて
接続ケーブル：**No.21EAA194**（1m）、または
No.21EAA190（2m）をご購入ください。
●ミツトヨダイヤルゲージ用各種替測定子※4
●各種裏ぶた※5
※3：防塵・防水性は保証できません。
※4：詳細は、F-49～F-53ページをご参照ください。
※5：詳細は、F-54ページをご参照ください。

■出力パターン

信号線	判定結果 －NG	OK	＋NG	ABSデータ合成エラー
橙（－NG）	Low	High	High	High
緑（OK）	High	Low	High	High
茶（＋NG）	High	High	Low	High
LED	赤色	緑色	赤色	赤色点滅
液晶表示	◀	○	▶	"x.xxE"

※出力論理は反転可能です。

■外部接続仕様

線色	信号名	I/O	内容
黒	－V（GND）	－	電源の－端子に接続
赤	＋V（＋電源）	－	DC5から24Vの電源を供給
橙	－NG	O	公差判定結果出力端子：合否判定結果該当端子のみLowレベル出力
緑	OK	O	
茶	＋NG	O	
黄	PRESET_RECALL ZERO	I	外部入力端子：該当端子の信号がLowレベルで有効
青	PEAK_START	I	
シールド	FG	－	アースに接続

※測定データの出力はできません。

●出力回路

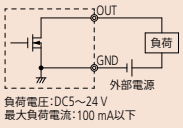

●入力回路

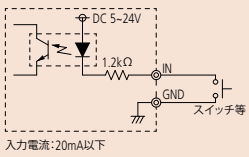

（外観・仕様・価格などは商品改良のために、一部変更することがありますのでご了承ください。）