Handheld Digital Tachometer

ディジタル ハンディタコメータ

（高速タイプ）

HR-6800

ONO SOKKI

CE

写真はHR-6800・MP-5350（別売）の組み合わせです。

MP-5350

電磁式回転検出器

株式会社 小野測器

https://www.onosokki.co.jp/

最大999,990 r/minまでの高速回転体の回転速度を非接触で測定

特長

1. **高速回転測定**
   100～999,990 r/min
2. **メモリ機能搭載**
   最大20データのメモリ可能
3. **アナログ・モニタ・パルス出力標準装備**
   回転速度の記録、センサの検出波形の確認、回転同期信号として
4. **ピークホールド機能搭載**
   測定中の最大値、最小値表示が可能
5. **バックライト付き大型LCD**

電池ボックス
（単４形乾電池４本）

三脚取り付け用ネジ穴

トリガレベル調整用ボリューム

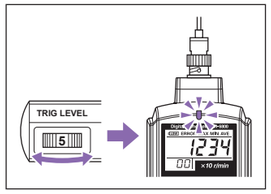

タイプA/B切り替えスイッチ
回転速度範囲により切り替えて使用します。

タイプ切り替え	RANGE	回転速度範囲
Aタイプ	Hi	10,000～999,990 r/min
	Lo	100～50,000 r/min
Bタイプ	―	200,000～999,990 r/min

＊操作にあたっては取扱説明書をご参照ください。

三脚取り付け用アダプタ
MI-0301（HR-6800に付属）により三脚に固定することができます（三脚は別売）

見やすい大型液晶表示（バックライト付き）

HR-6800 仕様

計測部			
測定対象	歯科用回転体、繊維用回転体、高速工作機械用回転体 ※測定対象が着磁されている必要有		
表示	大型液晶5桁（文字高さ10.2 mm）		
測定時間	50 ms＋入力信号10周期時間以内		
表示更新時間	約1 s/約0.5 s切り替え式		
測定単位	10 r/min（回転速度）		
回転速度測定範囲	タイプ切り替え	RANGE	回転速度範囲
	Aタイプ	Hi	10,000～999,990 r/min
		Lo	100～50,000 r/min
	Bタイプ	―	200,000～999,990 r/min
	※パルス数設定が"1"の時		
測定精度	表示値×±（0.02 %）±1カウント		
ピークホールド機能	最大値（MAX）、最小値（MIN）		
メモリ機能	最大20データ		
オーバーレンジ表示	測定値が測定範囲を超えた時にオーバーレンジ（ERRORマーク）表示		
回転上限警告機能	回転速度が予め設定された上限値を超えたとき、上限警告（⬆マーク）表示		
アナログ出力部	出力内容：回転速度表示値に対して出力 出力電圧：0～1 V/0～F.S.（F.Sは任意設定） 出力更新時間：50 ms＋入力信号10周期時間以内		
モニタ出力	センサ信号を波形整形した後（パルス波形変換前）のモニタ用アナログ出力		
パルス出力	信号検出毎に1パルス出力 出力電圧：Hiレベル　+4.5 V以上 Loレベル　+0.5 V以下		
電源	単4形乾電池×4本または専用ACアダプタ（PB-7090 別売）		
電池寿命	約13時間（バックライトOFF時） 約8時間（バックライトON時） （アルカリ乾電池使用、20 ℃にて）		
ローバッテリ表示	電池電圧が約4.5 V以下になるとLOWマークを表示		
使用温度（湿度）範囲	0～40 ℃、35～85 %RH（結露なきこと）		
保存温度（湿度）範囲	−10～50 ℃、35～85 %RH（結露なきこと）		
外形寸法	66（W）×189.5（H）×47.5（D）mm		
質量	約230 g（本体のみ、乾電池含まず）		
CEマーキング	対応		
付属品	単4形乾電池4本、三脚取り付け用アダプタ（MI-0301）1個、キャリングケース1個、取扱説明書（基本操作編、機能解説編）各1部		

MP-5350 仕様

検出部（別売）	
検出方式	電磁誘導方式
直流抵抗値	25～40 Ω（20 ℃）
使用温度範囲	0～40 ℃
保存温度範囲	−10～50 ℃
耐振動・耐衝撃	19.6 m/s²・490 m/s²
外形寸法	107×φ14 mm
質量	約50 g（検出部のみ）
CEマーキング	対応
付属品	接続ケーブル 1 m（両端BNCコネク付き）1本

＊操作にあたっては取扱説明書をご参照ください。

ハンドピース等の回転速度測定

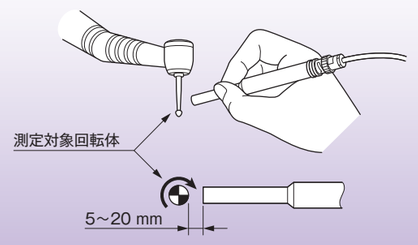

エンドミル及びドリルの回転速度測定

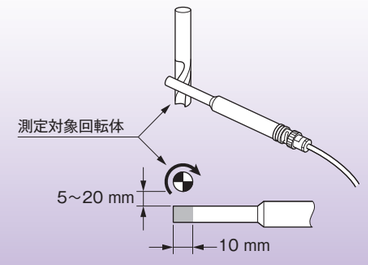

仮撚機の回転速度測定

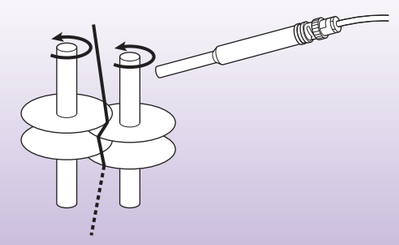

オプション（別売）

ACアダプタ
PB-7090

信号ケーブル
AX-501

スタンド治具／マグネットスタンド
HT-0521B/0522

三脚
LA-0203D

価　格

●HR-6800	ディジタルハンディタコメータ（高速タイプ）	¥98,000（税抜き）
●MP-5350	電磁式回転検出器	¥78,000（税抜き）
●MI-0301	三脚取り付け用アダプタ	¥1,500（税抜き）
●PB-7090*1	ACアダプタ（国内向け電源ケーブル付属）（入力：AC100～240 V、出力：DC5.9 V/3.5 A）	¥5,500（税抜き）
●AX-501	信号出力ケーブル（2 m）（アナログ・パルス出力兼用）φ2.5ミニミニプラグ～CO2形（BNC）	¥4,000（税抜き）
● **HT-0521B**	**スタンド治具**（組みで使用）	¥14,000（税抜き）
●HT-0522	マグネットスタンド（組みで使用）	¥9,300（税抜き）
●LA-0203D*2	測定用三脚	¥22,500（税抜き）

*1はAdapter Technology製です。海外向け電源ケーブルについてはお問い合わせ下さい。
*2はSLIK社製（エアリーL100）です。

外 形 寸 法 図

（単位：mm）

▼HR-6800

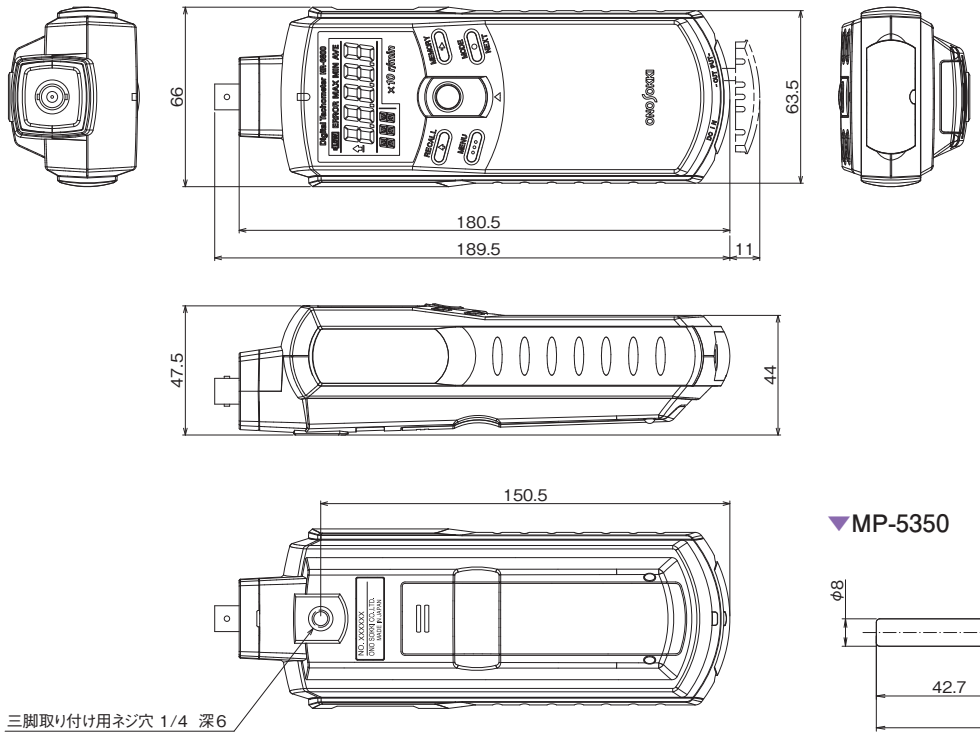

▼MP-5350

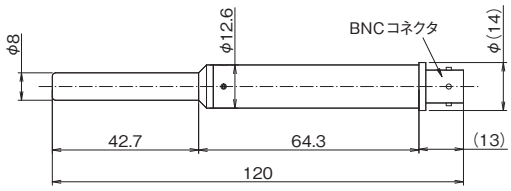

お客様へのお願い　**当社製品（役務を含む）を輸出または国外へ持出す際の注意について**
当社製品（役務を含む）を輸出または国外へ持出す場合は、外為法（外国為替及び外国貿易法）の規定により、リスト規制該当品であれば、経済産業大臣へ輸出許可申請の手続きを行ってください。また非該当品であれば、通関上何らかの書類が必要となります。尚、非該当品であってもキャッチオール規制に該当する場合は、経済産業大臣へ輸出許可申請が必要となります。お問い合わせは、当社の最寄りの営業所または当社輸出管理担当窓口（電話045-476-9707）までご連絡ください。

●記載事項は変更になる場合がありますので、ご注文の際はご確認ください。

⚠注意　●機器を正しく安全にお使いいただくために、ご使用前に必ず「取扱説明書」をよくお読みください。

●代理店・販売店

測定器の総合商社
株式会社 佐藤商事
SATO SHOUJI INC.
〒211-0063 神奈川県川崎市中原区小杉町1-403 武蔵小杉タワープレイス5階
☎：044-738-0622
FAX：044-738-0623
https://ureruzo.com　https://satosokuteiki.com/

株式会社 小野測器
〒222-8507 神奈川県横浜市港北区新横浜3-9-3　TEL.(045)935-3888
お客様相談室　フリーダイヤル　0120-388841
受付時間：9:00～12:00／13:00～18:00（土・日・祝日を除く）

北関東	(028)684-2400	浜松	(053)462-5611	広島	(082)246-1777
埼玉	(048)474-8311	トヨタ	(0565)31-1779	九州	(092)432-2335
首都圏	(045)935-3838	中部	(052)769-6571	海外	(045)935-3918
沼津	(055)988-3738	関西	(06)6386-3141		

ホームページアドレス｜https://www.onosokki.co.jp/
E-mailアドレス｜webinfo@onosokki.co.jp

＊本カタログ記載の価格はすべて税抜き価格です。

CAT. NO. 193-05 Printed in Japan 191(SUN)0.5K '20.9月改訂（ONO）