HIKMICRO

SATO SHOUJI INC.

ハンディサーモグラフィーカメラ B10

サーマル技術に基づき、温度測定のニーズに応じた製品
現場で迅速にトラブルを解決することが可能

本体
3年保証

クイック温度測定

サーモカメラ搭載で
ひと目で「熱異常」を早期発見

- 熱画像解像度：256×192（49,152 画素）
- NETD：< 40 mK（@ 25℃ , F#=1.0）
- 温度測定範囲：－20 ～ 550℃
- 最大精度：±2℃, ±2%
  （環境温度 15 ～ 35℃、目標物温度が 0℃以上）
- フレームレート：25 Hz
- 3.2 インチカラー液晶ディスプレイ
- バッテリー駆動時間：8 時間
- LED 作業灯搭載で暗い環境にも対応
- 高温になると音声とフラッシュで警告

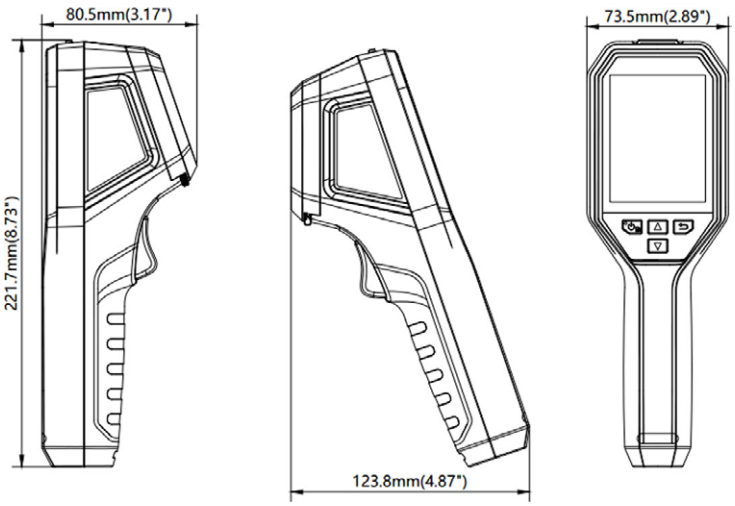

主な用途	床暖房検査、PCB 回路基板検査、 温水パイプ検査、電気キャビネットに

標準付属品

簡易取扱説明書 ×1

アダプター ×5

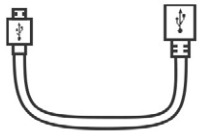

USB ケーブル ×1

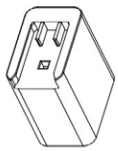

電源アダプタ ×1

ストラップ ×1

HIKMICRO

SATO SHOUJI INC.

ハンディサーモグラフィーカメラ B10 の製品仕様

	品番	HM-TP51-3AQF/W-B10
サーマル モジュール	イメージセンサー	酸化バナジウム非冷却焦点面アレイ
	熱画像解像度	256×192 (49,152 画素)
	ピクセル間隔	12 μm
	測定波長	8 ～ 14 μm
	NETD	＜ 40 mK (@25 ℃) , F#=1.0
	焦点距離	3.6mm
	FOV (視野角)	37.2° × 50.0°
	フレームレート	25 Hz
	フォーカス・システム	固定
	IFOV (瞬時視野角)	3.3mrad
	絞り	F1.0
	最短撮影距離	0.3 m
光モジュール	可視光解像度	1600 × 1200 (2 MP)
	FOV	55° × 42°
	焦点距離	2mm
画像表示	ディスプレイ	240 × 320, 3.2 インチカラー液晶ディスプレイ
	カラーパレット	ホワイトホット、ブラックホット、レインボー、アイアンボウ
	画像モード	赤外線 / 可視光線 / 融合 /PIP
	PIP	可視画像の中に赤外線画像
	融合	可視画像と赤外線画像を合成
測定・分析	目標物温度	-20℃ ～ 550℃
	精度	環境温度 15 ～ 35℃、目標物温度 0℃以上である場合、精度が最大 (±2℃ , ±2%)
	温度設定ポイント	センタースポット、ホットスポット、コールドスポット、カスタムポイント、オフ
	高温アラーム	音声アラーム
ストレージ	記録メディア	EMMC (16 GB)
	画像の記録可能枚数	90,000 枚
	画像ファイル形式	JPEG（測定データを含む）
機能	LED ライト	あり
	Wi-Fi	なし
	UVC スクリーンキャスト	あり
	レベル / スパン	オート / マニュアル
電源システム	電源	3.7 V DC/0.5A
	消費電力	1.8W
	バッテリー	リチウムイオン充電池
	バッテリー駆動時間	6 時間
全般	対応言語	日本語 / 英語 / ドイツ語 / フランス語 / ロシア語 / 韓国語 / スペイン語 / ポルトガル語 / イタリア語 / ハンガリー語 / チェコ語 / スロバキア語 / ポーランド語 / ルーマニア語 / デンマーク語 / トルコ語 / 中国語 (繁体字) / スウェーデン語 / ノルウェー語 / フィンランド語 / オランダ語
	作動温度	-10℃ ～ 50℃
	保管温度	-20℃ ～ 60℃
	保護レベル	IP54
	耐落下衝突性能	2 m
	インターフェース	USB Type-C
	重量	約 380 g
	寸法	221.7 mm × 73.5 mm × 80.5 mm
	三脚取り付け	UNC ¼" −20

販売価格については、お問い合わせください。

カタログ上の注意 ●掲載商品の仕様および外観は、改良のため予告なく変更される場合があります。 ●本カタログに使用している画像は、機能をわかりやすくご理解いただくためのイメージ図も含まれております。実際の動作中の表示とは異なる場合もありますのでご注意ください。●実際の色とは、印刷の関係で少し異なる場合があります。

測定器の総合商社

株式会社 佐藤商事

SATO SHOUJI INC.

〒211-0063 川崎市中原区小杉町 1-403 武蔵小杉タワープレイス 5 階

☎: 044-738-0622

FAX : 044-738-0623

https://ureruzo.com https://satosokuteiki.com/

このカタログの記載内容は 2024 年 2 月現在のものです。