B11 ハンディサーモグラフィーカメラ

HIKMICRO B11 は、目に見えない欠陥を検出するための温度測定用に設計されています。 解像度 192 × 144 の熱検出器と 2MP の光学検出器を搭載しています。 サーモグラフィーの範囲は -20°C から 550°C で、ほとんどの状況に対応します。 環境内の高温ターゲットの正確な温度測定に従って、スタッフが障害をすばやく見つけるのに役立ちます。 その間、支援の決定を提供し、安全を確保します。 このデバイスは、主に建物、HVAC、自動車産業などのさまざまな産業に適用されます。

製品概要

- 熱画像解像度: 192 × 144 (27 648 画素)
- NETD : < 40 mK (@ 25 °C,F#=1.0)
- 温度測定範囲 : -20 °C~550 °C
- 精度:環境温度が15°C~35°C、目標物温度が0°C 以上である場合、精度が最大 (±2°C/3.6°F, ±2%)
- 温度測定ルール: センタースポット、ホットスポット、コールドスポット、 カスタムポイント
- フレームレート:25 Hz
- 3.2’’ LCDスクリーンディスプレイ
- バッテリー駆動時間:6時間

仕様

サーマルモジュール	
熱画像解像度	192 × 144　(27 648画素)
NETD	< 40 mK (@25°C), F#=1.0
フレームレート	25 Hz
ピクセル間隔	12μm
測定波長	7.5 to 14 μm
焦点距離	3.6mm
FOV (視野角)	27.8° × 37.2°
IFOV (瞬時視野角)	3.3 mrad
最短撮影距離	0.3 m
絞り	F1.0
フォーカス・システム	フォカスフリー
画像表示	
可視画像	1600 × 1200 (2 MP)
ディスプレイ	解像度：240 × 320 , 3.2'' LCD スクリーン
カラーパレット	ホワイトホット、ブラックホット、レインボー、アイアンボウ
カラーアラーム	320 × 240, 3.2’’ 液晶ディスプレイ
画像モード	サーマル/可視光/融合/PIP
測定・分析	
目標物温度	-20 °C~550 °C
精度	環境温度が15°C to 35°C 、目標物温度が0°C 以上である場合、精度が最大 (±2°C/3.6°F, ±2%)
温度設定ポイント	センタースポット、ホットスポット、コールドスポット、カスタムポイント、オフ
レベルとスパン モード	自動/手動
データ保存とコミュニケーション	
記録メディア	EMMC (16 GB)
画像の記録可能枚数	約 90000 枚
全般	
Wi-Fi	802.11 b/g/n (2.4GHz)
インターフェース	USB Type-C
LEDライト	あり
バッテリー	リチウムイオン充電池
バッテリー駆動時間	6時間
バッテリー充電時間	約3時間フル充電
保護レベル	IP54
耐落下衝突性能	2 m
作動温度	-10 °C~50 °C
保管温度	-20 °C~60 °C

相対湿度	< 95% 結露なし
重さ	約 380 g
寸法	221.7 mm × 73.5 mm × 80.5 mm
三脚取り付け	UNC ¼”-20

モデル B11

寸法

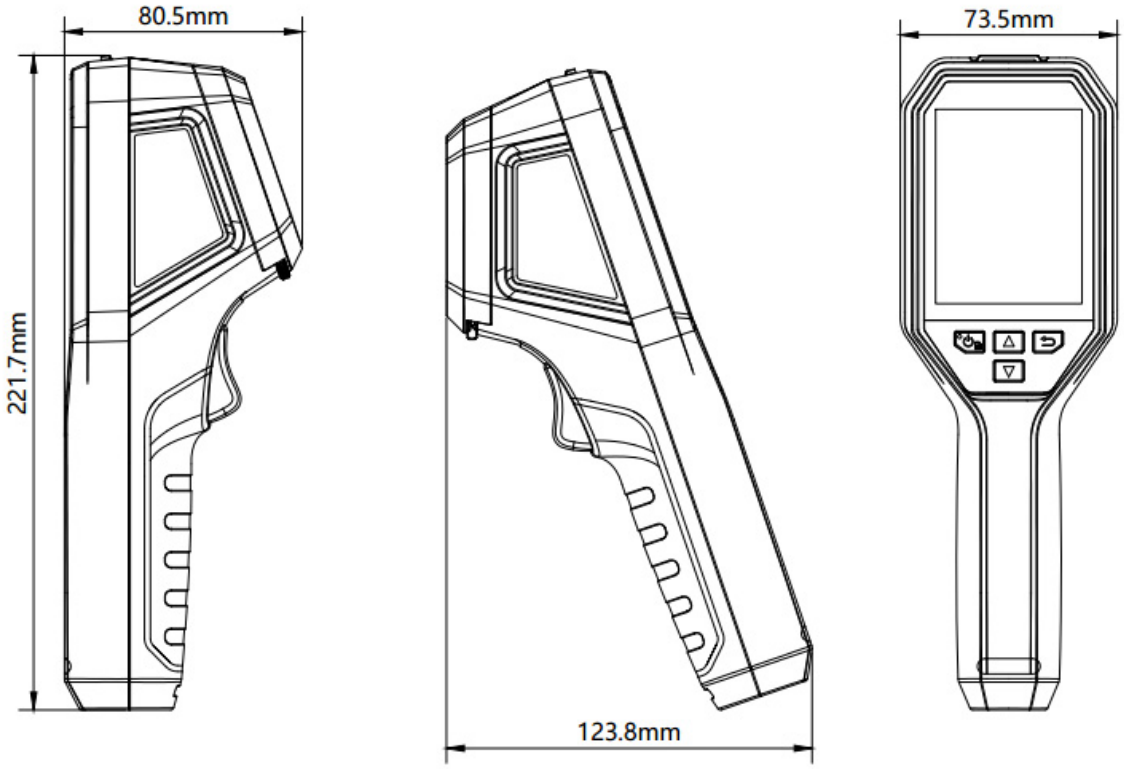

オプションの付属品

三脚取り付けブラケット
HM-2925ZJ-TM01-BRACKET

サーモグラフィーカメラマクロレンズ
HM-B201-MACRO

ポーチ

遵守事項: サーマルシリーズ製品は、米国、欧州連合、英国およびその他のワッセナー・アレンジメント加盟国を含むがこれに限定されない、様々な国または地域において輸出規制の対象となる場合があります。サーマルシリーズ製品を各国間で譲渡、輸出、再輸出する場合、必要な輸出許可については、専門の法律家、コンプライアンス専門家または現地政府当局にご相談ください。

測定器の総合商社
株式会社 佐藤商事
SATO SHOUJI INC.
〒211-0063 神奈川県川崎市中原区小杉町1-403 武蔵小杉タワープレイス5階
☎:044-738-0622
FAX : 044-738-0623
https://ureruzo.com
https://satosokuteiki.com

Room 313, Unit B, Building 2, 399 Danfeng Road, Xixing Subdistrict,Binjiang District, Hangzhou, Zhejiang

© Hangzhou Microimage Software Co., Ltd. 2020 | Data subject to change without notice!