HIKMICRO

Pocket2(Wi-Fi 機能付)

ポケット型サーモグラフィーカメラ

主な機能

HIKMICRO Pocket シリーズは、高感度 HIKMICRO VOx 検出器、8MP 可視光カメラ、3.5 インチ LCD タッチスクリーンを搭載しています。隠れた問題を素早く効率的に見つけ出し、故障の温度を正確に測定することができます。 −20℃～400℃の広い温度範囲で、建物検査、HVAC、電気予知保全、および機械設備のメンテナンスに理想的であります。25Hz のフレームレートは高速な検査に対応し、Wi-Fi 機能により Pocket はリアルタイムに画像を共有することができます。Pocket シリーズは、ポケットの中に強力なサーモグラフィツールが入っているため、必要なときにいつでも使用できます。

Key Features

- 熱画像解像度: 256×192 (49, 152 画素), NETD: < 40 mK (@ 25℃, F# = 1.0)
- 温度測定範囲：-20℃～400℃
- 精度: Max.(±2℃, ±2%)
- フレームレート：25 Hz
- サーマル、融合、PIP、可視光、8MP 可視光カメラ
- マニュアル、オート、1-タップレベル、スパン
- 高温アラーム機能付き
- 16GB メモリ内蔵
- LED ライト搭載
- デジタルズーム：1.0 倍～4.0 倍連続
- バッテリー駆動時間：4 時間

Specification

品番	HM-TP42-3AQF/W-Pocket2
サーマルモジュール	
イメージセンサー	酸化バナジウム非冷却焦点面アレイ
熱画像解像度	256×192 (49,152 画素),
ピクセル間隔	12μm
測定波長	8～14μm
NETD（温度分解能）	＜ 0.04℃（40 mK）（@ 25℃、F#=1.0)
FOV(視野角)	50° H × 37.2° V
フレームレート	25 Hz
焦点距離	3.5 mm
フォーカス・システム	固定
最短撮影距離	0.3 m
IFOV (瞬時視野角)	3.43 mrad
絞り	F1.1
可視光モジュール	
可視光解像度	3264 × 2448 (8 MP)
フォーカス・システム	固定
FOV	64.6° × 51.5°
画像解像度	設定可能：2 MP/5 MP/8 MP
動画解像度	640 × 480
画像表示	
ディスプレイ	640 × 480, 3.5inch タッチスクリーン液晶ディスプレイ
画面輝度	マニュアル調整
デジタルズーム	1.0 倍～4.0 倍連続
カラーパレット	ホワイトホット,ブラックホット,レインボー,アイアンボウ,レッドホット,融合,レイン
画像モード	サーマル/可視光/融合/PIP
PIP	可視画像上の赤外領域はサイズ変更可能、移動も可能
融合	ビジュアルカメラの詳細を含む赤外線画像
レベル/スパン	オート/マニュアル/1-タップ タッチスクリーン
最小温度スパン（マニュアル）	2℃
測定・分析	

目標物温度	-20℃～400℃
精度	精度が最大（±2℃、±2%） 環境温度 15℃～35℃、目標物温度が 0℃以上の場合
温度測定ルール	センタースポット、ホットスポット、コールドスポット、オフ
高温アラーム	温度しきい値、ユーザー設定の温度しきい値を超えた場合、音声/アラームを出す
カメラの放射率補正	0.01～1.0 の範囲で可変、またはマテリアルリストより選択
カメラの反射型温度補償	反射温度の入力に基づき、自動で行う
カメラの透過率補正	距離と湿度の入力に基づき、自動で行う
ストレージ	
記録メディア	内蔵 EMMC（16GB）
画像の記録可能枚数	60, 000 枚
画像ファイル形式	Radiometric.JPEG（測定データを含む） Thermal.THM.JPEG（測定データを含まない）
テキストノート	最大 200 文字以内
動画の記録可能時間	最大 10 時間
動画ファイル形式	標準的な MP4 非放射線ビデオ
ソフトウェア	
PC ソフトウェア	HIKMICRO Analyzer
APP	HIKMICRO Viewer App
スクリーンキャスト	UVC アラームクライアント
電源システム	
電源	5 VDC/2 A (USB で充電)
消費電力	1.92 W
バッテリー	取り外し可能なリチウムイオン充電池
バッテリー駆動時間	電池 1 本あたり 4 時間連続駆動（実際の駆動時間は設定や使用状況により異なる。）
バッテリー充電時間	94%まで 1.5 時間、フル充電まで 2.5 時間
バッテリー充電システム	イン・イメージャー充電、急速充電
AC 動作	付属の電源で AC 動作（100VAC～240VAC、50/60Hz）
基本情報	
Wi-Fi	802.11 b/g/n (2.4 GHz+5 GHz)
Bluetooth	Bluetooth 4.2
インターフェース	USB 2.0, Type-C
LED ライト（トーチ）	あり
マイクロフォン	あり

ブザー	あり、温度閾値を超えた場合、音声アラームを出す
キャリング ポーチ	あり
防水レベル	IP54（防塵・防水）
落下テスト	2 m
保証期間	設備本体３年、サーマル素子 10 年、バッテリー2 年
推奨校正サイクル	1 年（正常な動作と正常な経年劣化を想定）
安全性	IEC 61010-1：過電圧カテゴリーII、汚染度 2
電磁両立性	EN55032: 2015 + A11: 2020 EN50130-4: 2011 + A1: 2014 EN61000-3-3: 2013
オーストラリア RCM	EN 61010-1: 2010 EN55032: 2015 + A11: 2020 EN50130-4: 2011 + A1: 2014 EN61000-3-3: 2013
米国 FCC	CFR 47, パート 15 サブパート B
RoHS 準拠	あり
振動	0.03 g2/Hz (3.8 g), 2.5 g IEC 60068-2-6
ショック	25 g, IEC 68-2-29
作動温度	-10℃～50℃
保管温度	-20℃～60℃
相対湿度	＜ 95 %（結露なきこと）
質量	約 218 g
寸法	138.5 mm × 85.2 mm × 23.6 mm
三脚取り付け	UNC ¼”-20
対応言語	
対応言語	日本語/英語/ドイツ語/フランス語/スペイン語/ポルトガル語/イタリア語/チェコ語/スロバキア語/ポーランド語/ハンガリー語/ルーマニア語/オランダ語/デンマーク語/ノルウェー語/フィンランド語/スウェーデン語/ロシア語/トルコ語/韓国語/中国語(繁体字)

Dimension

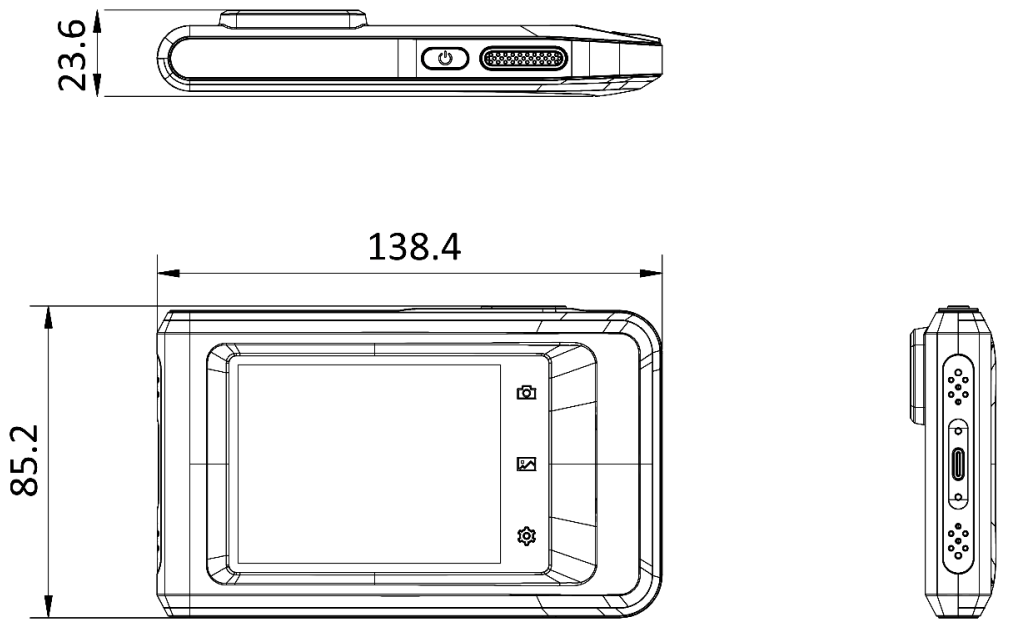

Unit: mm

Packing List

カメラ（×1）

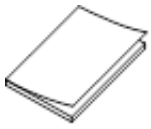

簡易手順書（×1）

電源アダプタ(×1)

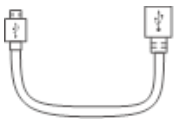

USB ケーブル(×1)

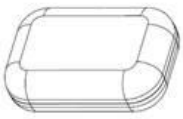

キャリングポーチ（×1）

ストラップ（×1）

測定器の総合商社
株式会社 佐藤商事
SATO SHOUJI INC.
〒211-0063 神奈川県川崎市中原区小杉町1-403 武蔵小杉タワープレイス5階
☎:044-738-0622
FAX : 044-738-0623
https://ureruzo.com
https://satosokuteiki.com

HIKMICRO

BATTERY 2 YEARS

FULL PRODUCT 3 YEARS

DETECTOR 10 YEARS

HIKMICRO Thermography hikmicro_thermography HIKMICRO Thermography HIKMICRO info@hikmicrotech.com http://hikmicrotech.com/en

room 313, unit B,duilding 2,399 danfeng road,xixing subdistrict,binjiang district,hangzhou,zhejiang
@hangzhou microimage software co.,Ltd .2020 | data subject to change without notice!