検査成績書を標準で添付しています。
詳細は、U-15ページをご参照ください。

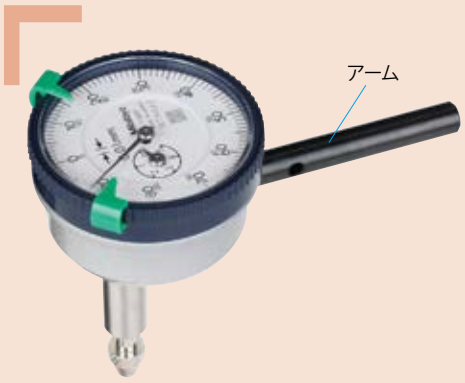


# 1シリーズ
# 小形ダイヤルゲージ

## バックプランジャータイプ

●バックプランジャー形ダイヤルゲージは、工作機械などのテーブルの水平出し、あるいは検査機治具への取付け、狭い場所、標準のダイヤルゲージでは、目盛板が見えにくい箇所への使用に適しています。

●**No.1960T**は緩衝機構を採用したミツトヨ独自のショックプルーフ構造を採用していますので、耐久性、耐衝撃性に優れています。

1160T

連続目盛

目量0.01mm
測定範囲5mm

**1160T**
**バックプランジャー**
標準価格：10,200円

逆目盛

目量0.01mm
測定範囲5mm

**1162T**
**バックプランジャー**
標準価格：10,200円

バランス目盛

目量0.01mm
測定範囲1mm

**1960T**
**1 回転未満**
**ショックプルーフ**
**バックプランジャー**
標準価格：10,200円

### ■アーム（オプション）

| パーツNo. | φD (mm) | L (mm) |
|---|---|---|
| **21AAA166** | φ6 | 42 |
| **136567** | φ6 | 81 |
| **124625** | φ6.35 | 81 |
| **21AAA168** | φ8 | 42 |
| **136568** | φ8 | 81 |

※φD・L寸法は、下図の外観寸法図に対応しています。

### ■外観寸法図

単位：mm

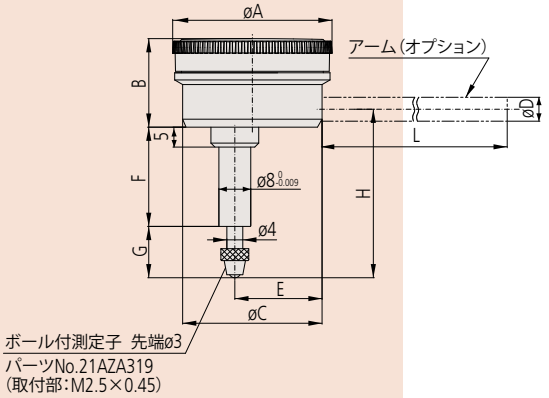


| コードNo. | A | B | C | E | F | G | H | 本体質量（g）（アーム含まず） |
|---|---|---|---|---|---|---|---|---|
| **1160T** | 40 | 22.1 | 35.6 | 22.2 | 25 | 13.8 | 43.3 | 80 |
| **1162T** | 40 | 22.1 | 35.6 | 22.2 | 25 | 13.8 | 43.3 | 80 |
| **1960T** | 40 | 22.1 | 35.6 | 22.2 | 28.7 | 12.8 | 46 | 80 |

※測定子（標準付属品）に上死点ストッパの役割を持たせています。
そのため外径ø7以下のオプション測定子に変換をされる場合には、ワッシャ（外径ø7、内径ø3、厚み0.5程度）を測定子上部に挟んでご使用ください。
※測定子詳細は、F-49～F-53ページを参照ください。

### ■仕様

| コードNo. | 目量 (mm) | 測定範囲※1 (mm) | 目盛仕様 | 長針1回転 (mm) | 任意の1/10回転指示誤差 (μm) | 任意の1/2回転指示誤差 (μm) | 任意の1回転指示誤差 (μm) | 全測定範囲指示誤差 (μm) | 戻り誤差 (μm) | 繰返し精密度 (μm) | 測定力 (N) | 連続目盛 | バランス目盛 | 逆目盛 | 1回転未満 | 倍目盛幅 | ショックプルーフ | 防水(IP63) | 防水(IP64) | 防塵・防滴 | 下死点ダンパ | 宝石入 | 鋼鏡面仕上げ(0.3μm) | 置針式 | 中2針 | 低測定力 | バックプランジャー | 指針調整式 |
|---|---|---|---|---|---|---|---|---|---|---|---|---|---|---|---|---|---|---|---|---|---|---|---|---|---|---|---|---|
| **1160T** | 0.01 | 5 | 0-100 | 1 | 8 | 12 | 14 | 16 | 4 | 3 | 1.4以下 | ✔ | | | | | | | | | | | | | | | ✔ | |
| **1162T** | 0.01 | 5 | 100-0 | 1 | 8 | 12 | 14 | 16 | 4 | 3 | 1.4以下 | | | ✔ | | | | | | | | | | | | | ✔ | |
| **1960T** | 0.01 | 1(4) | 50-0-50 | 1.27 | 8 | — | — | 14 | 4 | 3 | 1.4以下 | | ✔ | | ✔ | | ✔ | | | | | | | | | | ✔ | |

※1　測定範囲（　）内寸法は、フリーストローク（測定範囲含む）です。
※完成品検査は縦姿勢（測定子下向き姿勢）で行ない精度保証をしています。

（外観・仕様・価格などは商品改良のために、一部変更することがありますのでご了承ください。）