サトテック

SATO SHOUJI INC.

プロセス水質計測器（パネル設置型）HJ-CT4 シリーズ

水質の測定、常時監視に。4-20mA で出力可能
無電圧接点で閾値での ON/OFF が可能

※ 全シリーズで水温測定可能です。

pH | 導電率 TDS | 溶存酸素 DO | 酸化還元電位 (ORP)

セット例

- バックライトで暗くても見えやすいディスプレイ
- 自動温度補償（手動入力あり）
- リレー制御接点
- 上下限アラームとヒステリシス制御
- 複数の自動校正機能および信号出力モード
- マルチパラメータ表示
- 電極のケーブル長を変更可能(標準5m)

用 途

幅広い分野の水質測定・常時監視に使用

●発電所 ●石油化学工業 ●冶金電子工学 ●医学 ●鉱業紙産業 ●生物学的発酵工学 ●食糧および飲料
●環境保護の水処理 ●養殖 ●農業プラント など

取付ブラケット（付属品）

取付ブラケットを設置場所に取り付け
本体を差し込み設置可能

取付穴を開けることで
壁面への埋め込み設置も可能

取付ブラケット：外寸図

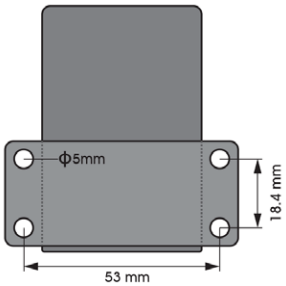

背面端子台

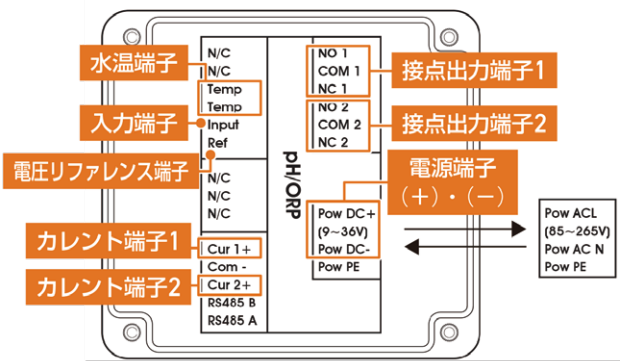

プロセス水質計測器（パネル設置型）HJ-CT4シリーズ　製品仕様

プロセス pH 計 HJ-CT4-PH

	測定範囲	分解能	精度
pH	2.00 pH～14.00pH	0.01pH	±0.02pH
水温	0.0 ℃～80.0℃	0.1℃	±0.3℃

温度補償範囲	0.0℃～90.0℃
pH安定性	0.02 pH/24h以下
校正	3点校正（ pH4.01 / pH7.00 / pH10.01）
電流出力	4～20mA、20～4mA、0～20mA
接点容量	250V AC 3Aまたは30V DC 3A
電源供給	85 ～ 265VAC、消費電力3W以下
使用環境	地磁気分野を除く強い磁界の干渉なし
使用環境温度	0.0℃ ～ 50.0℃
使用環境湿度	90 %以下
サイズ	高さ98 mm×幅98 mm×奥行130 mm
重量	約480 g
標準付属品	取扱説明書、電源ケーブル、pHプローブ、取付ブラケット
別売品	標準液（pH4.01/pH7.00/pH10.01）（各500mL） 電極保存液 3.3mol KCL（500mL） 浸漬型電極ホルダ・浸漬型延長ホルダ（各1m）

プロセス導電率計 HJ-CT4-EC

	測定範囲	分解能	精度
導電率	0～500 mS/cm	0.01µS/cm、0.01mS/cm	±0.5 %F.S
抵抗率	0～18.25 MΩ/cm	0.01KΩ/cm、0.01MΩ/cm	―
TDS	0～9999 mg/L、0～250 g/L	0.01mg/L、0.01g/L	―
塩分濃度	0～700 ppt	0.01ppm、0.01ppt	―
水温	0.0～50.0 ℃	±0.1℃	±0.5℃

温度補償範囲	0.0～50.0℃（自動または手動）
校正	最大 5点の校正ポイント登録（任意に変更可能）
応答速度	25℃（60秒以下）、35℃（30秒以下）（90%応答）
安定性	毎週ドリフト2 %F.S以下（一定した圧力および温度）
電流出力	4～20 mA、20～4 mA、0～20 mA（負荷抵抗750Ω以下）
接点容量	250V AC 3Aまたは30V DC 3A
電源供給	85 ～ 265 VAC、消費電力3W以下
使用環境	地磁気分野を除く強い磁界の干渉なし
使用環境温度	0.0～60.0℃
使用環境湿度	90%RH以下（結露なきこと）
サイズ	高さ98 mm×幅98 mm×奥行130 mm
重量	約600 g
標準付属品	取扱説明書、電源ケーブル、導電率プローブ、取付ブラケット
別売品	標準液（1413µS/cm・12.88mS/cm）（各500mL） 浸漬型電極ホルダ（1m） 浸漬型延長ホルダ（1m）

プロセス蛍光式溶存酸素計 HJ-CT4-DO

	測定範囲	分解能	精度
溶存酸素	0 ～20mg/L	0.01mg/L	±1 %F.S
温度	0.0 ℃～50.0℃	0.1℃	±0.5℃
単位	mg/L %		

温度補償範囲	0.0～60.0℃（自動または手動）
電極残差信号	<1‰
応答速度	25℃（60秒以下）、35℃（30秒以下）（90%応答）
安定性	毎週ドリフト2 %F.S以下（一定した圧力および温度）
電流出力	4～20 mA、20～4 mA、0～20 mA（負荷抵抗750Ω以下）
接点容量	250V AC 3Aまたは30V DC 3A
電源供給	85 ～ 265 VAC、消費電力3W以下
使用環境	地磁気分野を除く強い磁界の干渉なし
使用環境温度	0.0℃ ～ 60.0℃
使用環境湿度	90 %以下（結露なきこと）
サイズ	高さ98 mm×幅98 mm×奥行130 mm
重量	約600 g
標準付属品	取扱説明書、電源ケーブル、蛍光式溶存酸素センサー（ケーブルの長さ選択）、取付ブラケット
別売品	浸漬型電極ホルダ（1m） 浸漬型延長ホルダ（1m）

プロセス酸化還元電位（ORP）計 HJ-CT4-ORP

	表示範囲	分解能	精度
ORP	−1999 mV ～1999 mV	1 mV	±2 mV（+260 mVにおいて）

温度	0 ～ 150.0℃ から設定（温度測定機能なし）
ORP安定性	2 mV/24h以下
校正	標準液校正（ OR-CK20 別売 ）
電流出力	4～20 mA、20～4 mA、0～20 mA
接点容量	250V AC 3Aまたは30V DC 3A
電源供給	85 ～ 265 VAC、消費電力3W以下
使用環境	地磁気分野を除く強い磁界の干渉なし
使用環境温度	0.0℃ ～ 50.0℃
使用環境湿度	90 %以下
サイズ	高さ98 mm×幅98 mm×奥行130 mm
重量	約480 g
標準付属品	取扱説明書、電源ケーブル、ORPプローブ、取付ブラケット
別売品	ORP電極用センサーチェック OR-CK20（3本入） 電極保存液3.3 mol KCL（500 mL） 浸漬型電極ホルダ・浸漬型延長ホルダ（各1m）

pH 電極 PE-17

測定項目	pH	2.00 pH～12.00 pH
	温度(耐熱)	0.0℃～60.0℃
	圧力抵抗	0 MPa～0.3 MPa
	電極インピーダンス	500MΩ以下
ゼロ単位		(7±0.25) pH
温度センサー		NTC10K
本体材質		PA/GF
リファレンスタイプ		Ag/AgCL/KCL
液絡部（ジャンクション）		フッ素
参照充填溶液		KCL
取付アセンブリ		NPTねじ 3/4
ケーブルコネクタ		ピン
サイズ	プローブ長	約160mm
	プローブ径	⌀30mm
	ケーブル長	約5m / 約10m / 約20m
重量		5m:約310g（ケーブル含む） 10m:約490g（ケーブル含む）

導電率電極 ECPB-01

セル定数		K=1.0
電極温度センサー		NTC10 kΩ
測定材料		黒鉛
測定範囲（精度）		0.1～30000µS/cm（±1 %F.S）
圧力		0.8Mpa以下
温度範囲		0.0～80.0℃
温度補償		NTC10 kΩ ATC
使用環境温度		0.0～45.0℃
接続方法		4芯ケーブル
IP規格		IP68
取付アセンブリ		NPTねじ 3/4
サイズ	プローブ長	約160mm
	プローブ径	⌀30mm
	ケーブル長	約5m / 約10m / 約20m
重量		5m:約310g（ケーブル含む） 10m:約490g（ケーブル含む） 20m:約980g（ケーブル含む）

蛍光式溶存酸素センサー

電源		9 ～ 36 VDC
素材	本体	SUS316L
	カバー	POM
	Oリング	フッ素ゴム
	ケーブル	PVC
防水		IP68 / NEMA6P
計測範囲		0 ～ 20 mg/L（0 ～ 20 ppm ）
		0 ～ 200% 可飽和度（±3 % ）
温度測定範囲		0 ～ 45.0 ℃（±0.5 ℃）
温度センサー		NTC 10kΩ
出力		Modbus RS485
測定環境温度		0 ～ 45 ℃（結露なきこと）
保管環境温度		0 ～ 65 ℃
圧力		0.3 Mpa以下
サイズ	プローブ長	約228mm
	プローブ径	⌀50mm
	ケーブル長	約5m / 約10m / 約20m
重量		約1200g（ケーブル含む）

酸化還元電位計（ORP）電極 ORPB-68

測定範囲		−1000 mV ～ 1000 mV
精度		±3 mV（+260 mV において）
圧力抵抗		0.6 MPa以下
本体材質		PA/GF
リファレンスタイプ		Ag/AgCL/KCL
液絡部（ジャンクション）		フッ素
参照充填溶液		KCL
接続方法		2芯ケーブル
測定保管環境温度		0.0～45.0℃
IP規格		IP68
取付アセンブリ		NPTねじ 3/4
ケーブルコネクタ		ピン
サイズ	プローブ長	約160mm
	プローブ径	⌀30mm
	ケーブル長	約5m / 約10m / 約20m
重量		5m:約310g（ケーブル含む） 10m:約490g（ケーブル含む）

測定器の総合商社
株式会社 佐藤商事
SATO SHOUJI INC.
〒211-0063 川崎市中原区小杉町 1-403 武蔵小杉タワープレイス 5 階
☎: 044-738-0622
FAX : 044-738-0623
https://ureruzo.com　https://satosokuteiki.com/

このカタログの記載内容は 2024 年 5 月現在のものです。