HIKMICRO

PocketE （Wi-Fi機能付）
ポケット型サーモグラフィーカメラ

HIKMICRO Pocketシリーズは、高感度HIKMICRO VOｘ検出器・８MP可視光カメラ・3.5インチLCDタッチスクリーンを搭載しています。
隠れた問題を素早く効率的に見つけ出し、故障の温度を正確に測定できます。-20℃～350℃の広い温度範囲で、建物検査、HVAC、電気予知保全および機械設備のメンテナンスに最適です。25Hzのフレームレートは迅速な検査に対応し、Wi-Fi機能によりリアルタイムで画像を共有できます。Pocketシリーズはあなたのポケットの中の強力なサーモグラフィツールとしていつでも必要な時に使えます。

製品概要

- サーマル解像度: 96 × 96 (9,216 ピクセル)
- NETD: < 50 mK (@ 25° C, F# = 1.0)
- スーパーIR：240 × 240 (57,600 ピクセル)
- 温度測定範囲： -20℃～ 350℃
- スポット距離比 (D : S)　112：1
- 精度：最大 (± 2℃、± 2%)
- フレームレート：25 Hz
- サーマル・フュージョン・ PIP・可視光・混合モード
- マニュアル・オート・1-タップレベル・スパン
- 高温アラーム機能付き
- 4 GBメモリ内蔵
- LED ライト搭載
- デジタルズーム：1.0倍～4.0倍
- 0.3 MP 可視光カメラ
- バッテリー駆動時間：最大4時間

製品仕様

サーマルモジュール	
熱画像解像度	96 × 96 (9,216 ピクセル)
スーパーIR	240 × 240 (57,600 ピクセル)
スポット距離比 (D : S)	112 : 1
NETD	< 50 mK (@ 25° C, F# = 1.0)
フレームレート	25 Hz
ピクセル間隔	12 μm
測定波長	7.5 μm ～ 14 μm
焦点距離	1.35 mm
絞り	F1.0
FOV (視野角)	50° ×50°
空間解像度 (IFOV)	8.89 mrad
最短撮影距離	0.1 m
フォーカスモード	フォーカスフリー
画像ディスプレイ	
可視光カメラ	640 × 480 (0.3 MP)
ディスプレイ	320 × 240 解像度, 3.5" LCD タッチスクリーン
明るさ	手動
デジタルズーム	1.0 倍～ 4.0倍 連続
カラーパレット	ホワイトホット、ブラックホット、レインボー、アイアンボウ、レッドホット、フュージョン
イメージモード	サーマル画像/可視光/フュージョン/PIP/混合
測定・分析	
対象温度範囲	-20℃ ～ 350℃
精度	最大 (±2℃, ±2%) 周囲温度25℃および対象温度が0℃以上の場合
温度測定ツール	センタースポット、ホットスポット、コールドスポット
レベルスパンモード	手動/自動/1-タップタッチスクリーン
ストレージ	
記録メディア	内蔵メモリ（4 GB）
画像の記録可能枚数	約30,000 枚
ノート	音声ノート: 最大 60 秒 テキストノート：最大 200 文字
動画の記録可能時間	約20時間
動画ファイル形式	MP4
機能	
Wi-Fi	802.11 b/g/n (2.4 GHz)
USB インターフェイス	USB Type-C
LEDライト	あり
バッテリー	取り外し可能なリチウムイオン充電池
バッテリー駆動時間	約4時間
バッテリー充電時間	満充電：約2.5時間
IP規格	IP54
落下試験の高さ	2 m
使用環境温度	-10℃ ～ 50℃

保存環境温度	-20℃ ～ 60℃
相対湿度	< 95% 結露なきこと
重量	約218 g
サイズ	138.45 mm × 85.2 mm × 23.6 mm
三脚の取り付け	UNC ¼″-20

製品型番

PocketE（HM-TP40-1AQF/W-PocketE）

外形寸法

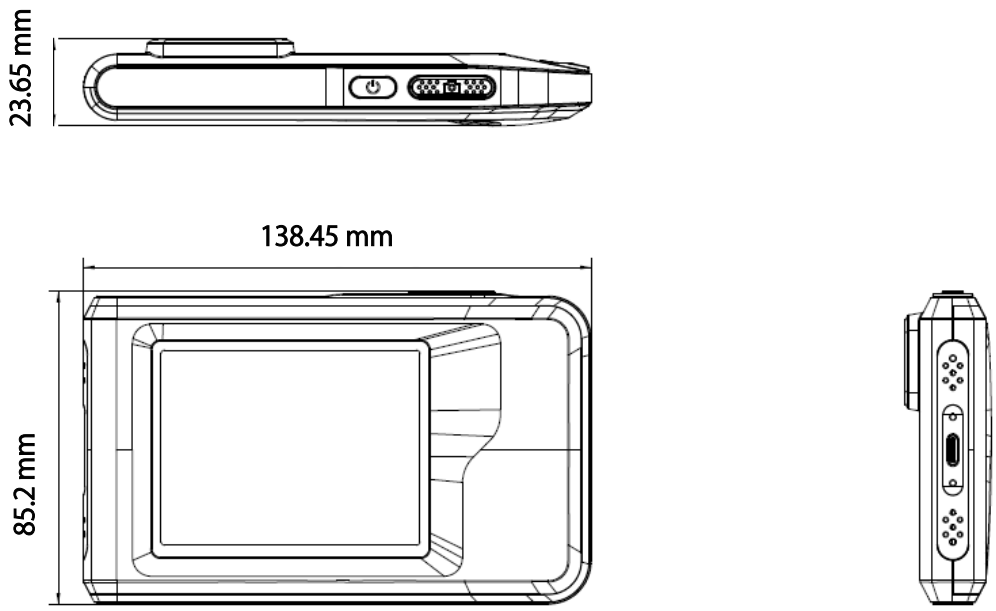

Unit: mm

遵守事項：サーマルシリーズ製品は、米国、欧州連合、英国および/またはワッセナー条約加盟国を含む（ただし、これらに限定されない）様々な国または地域における輸出規制の対象となる可能性があります。米国、欧州連合、英国および/またはワッセナー・アレンジメント加盟国を含むがこれに限定されない。輸出規制の対象となる場合があります。必要な輸出許可については、専門の法律専門家、コンプライアンス専門家、または現地政府当局にご相談ください。サーマルシリーズ製品を異なる国間で譲渡、輸出、再輸出する場合は、必要な輸出許可要件について、専門家またはコンプライアンス専門家または現地政府当局にご相談ください。

測定器の総合商社
株式会社 佐藤商事
SATO SHOUJI INC.
〒211-0063 神奈川県川崎市中原区小杉町1-403 武蔵小杉タワープレイス5階
TEL. 044-738-0622
FAX. 044-738-0623
https://ureruzo.com
https://satosokuteiki.com

HIKMICRO

FULL PRODUCT 3 YEARS ★

DETECTOR 10 YEARS ★

BATTERY 2 YEARS ★

HIKMICRO Thermography hikmicro_thermography HIKMICRO Thermography HIKMICRO info@hikmicrotech.com http://hikmicrotech.com/en

© 2023 Hangzhou HIKMICRO Sensing Technology Co., Ltd. All Rights Reserved.
Data subject to change without notice!